VZOROVÉ SPADIŠTĚ DN 1200 - PREFABRIKOVANÉ

ŘEZ A-A

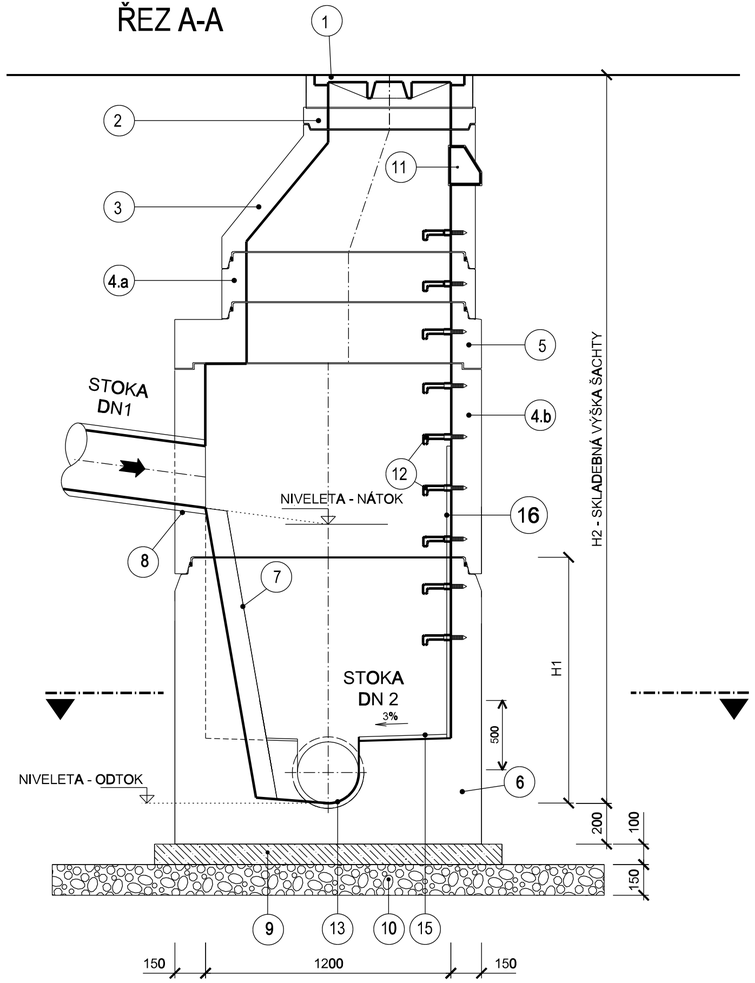

ŘEZ B-B´

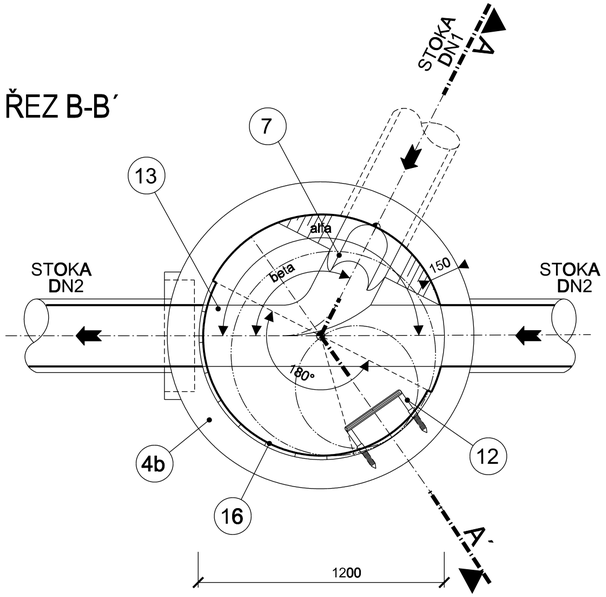

Legenda:

1. Šachtový poklop DN 625
   stavební výška h1 = 100mm (pro tř. D400 uvnitř areálu SŠSŘ)
   stavební výška h1 = 160mm (pro tř. D400 vně areálu SŠSŘ)
2. Vyrovnávací prstence DN 625 dle ČSN EN 1917 stavební výšky 40, 60, 80, 100 a 120 mm
3. Přechodová skruž DN 1000/625 dle ČSN EN 1917 stavební výšky 580 mm
4.a Skruže světlého průměru DN 1000 dle ČSN EN 1917 stavební výšky 250, 500 a 1000 mm
4.b Skruže světlého průměru DN 1200 dle ČSN EN 1917 stavební výšky 500, 1000 mm
5. Přechodová deska DN 1200/1000 dle ČSN EN 1917 stavební výšky 250 mm
6. Šachtové dno prefabrikované světlého průměru DN 1200 dle ČSN EN 1917
   stavební výšky H1 = 1200mm
7. Betonový půlžlábek ve sklonu 5:1 vyložený čedičovými žlaby. U přítoků stok DN 250 až DN 400 bude proveden půlžlábek DN 200, u přítoků DN 500 půlžlábek DN 300
8. Šachtová vložka nebo zkrácená trouba s hrdlem - dle materiálu potrubí
9. Podkladní beton C12/15 tloušťky 100 mm
10. Hutněný štěrkopískový podsyp tloušťky 150 mm
11. Kapsové stupadlo
12. Kramlové stupadlo s ocel. jádrem a PE povlakem
13. Kyneta ve dně šachty: čedičový půlžlábek výšky 1/1 DN
15. Horní plocha podesty opatřena čedičovým obkladem s protiskluzovou úpravou
16. Nárazová stěna z čedičových segmentů se zaúhlováním 180°

Revize	Popis revize	Datum revize
–	-	-

AQUA PROCON s.r.o.
Projektová a inženýrská společnost
Palackého tř. 12, 612 00 Brno
tel.: +420 541 426 011, fax: +420 541 426 012
E-mail: info@aquaprocon.cz
www.aquaprocon.cz

Vedoucí projektu	Ing. Jan Polášek
Vedoucí dílčího projektu	Ing. Vladimír Oppelt
Zodpovědný projektant	Ing. Jana Zahradníková
Vypracoval	Ing. Jana Zahradníková
Kontroloval	Ing. Jan Polášek

Investor	Střední škola stavebních řemesel Brno-Bosonohy
Objednatel	Střední škola stavebních řemesel Brno-Bosonohy

Formát	3A4	Měřítko	1:20	Stupeň	ZD	Datum	10/2016	Zakázkové číslo	1444016-18

Projekt

OPRAVA, REKONSTRUKCE VODOVODU A KANALIZACE V AREÁLU ŠKOLY

D - Dokumentace objektů a technických a technologických zařízení
D.1 - Dokumentace stavebního nebo inženýrského objektu
D.1.4 - VZOROVÉ VÝKRESY

Souprava

Příloha	Číslo přílohy	Revize
VZOROVÁ SPADIŠTNÍ ŠACHTA DN 1200 - PREFABRIKOVANÁ	D.1.4.5	0